TSV系列
手扳阀

TSV98322-M

TSV86522-M

订购码

TSV86	-	52	-	2	-	M
规格代码		位通数		口径代号		形式代号
TSV86		52: 二位五通		1: G1/8″		M：机械锁定式
TSV98		32: 二位三通		2: G1/4″		S：弹簧复位式

规格参数

型 号	TSV86522 M/S	TSV98322 M/S
工作介质	经40微米过滤的空气	
动作方式	直动式	
有效截面积	18mm²	
接口口径	G1/4″	
使用压力范围	0～0.8MPa	
使用温度范围	-20～70℃	

外形尺寸

TSV86522

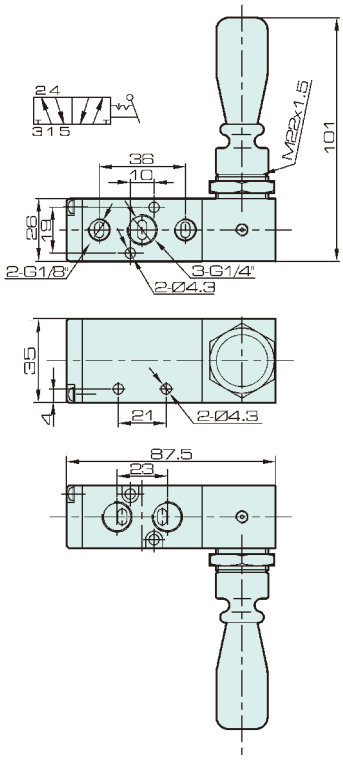

TSV98322

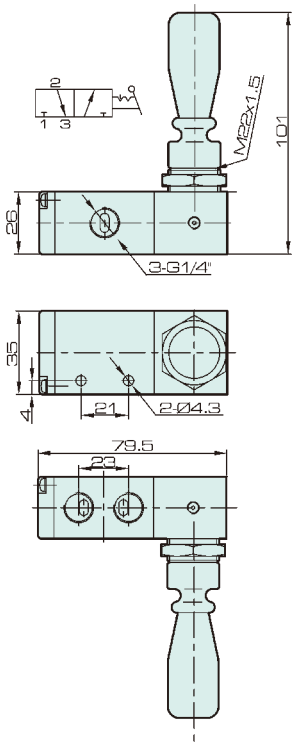

阀 类
J4V
J4V100
J4V200
J4V300
J4V400
J4V底座
JSY
阀岛
JVT
JEL
MVSD
VF
NAMUR
551
JEL10
3VJZF
膜片阀
旋转阀
3V1
线圈
2P
2V
2W
2W(大)
2L
VX
PU
PU225
2Q
JEL5404
JEL6213
脉冲阀
角座阀
手扳阀
手拨阀
手转阀
手拉阀
脚踏阀
机械阀
ASC, RE
QE, QEA
ST
手滑阀